产 品 规 格 书

产品类型
Product type　　插座　socket

产品型号
Product NO.　　SAC3MPA

客户名称
Customer

生产方 Manufacturer	核准（APPROVAL）	审核（AUDIT）	制作（COMPILE）

客户方（Customer）	核准（APPROVAL）	审核（AUDIT）	承认（ACCEPT）

广州办事处：广州市白云区龙归夏良村高桥西路
电话: 13867875158

深圳办事处：深圳市宝安区宝源路财富港大厦 A 座
电话: 18367498981

公司地址：浙江省宁波市鄞州区云龙镇姚家浦村云姚路 2 号
电话:+86-574-82819269

一、SAC3MPA 产品外观（Product Appearance）

二、产品特性（Product features）

☑快速简单的锁定系统（Quick, simple locking system）

☑连接可靠（Connect reliably）

☑产品体积小（Small size of product）

三、技术参数（Technical parameters）

1. 电气参数（Electrical parameters）

触点数量（Contacts NO.）	2+PE
额定电流（Rated current）	20A
额定电压（Rated voltage）	250V AC
接触电阻（Contact resistance）	≤5mΩ
介电强度（Dielectric strength）	4000V DC
绝缘电阻（Insulation resistance）	＞1000MΩ

2. 机械参数（Mechanical parameters）

使用寿命（Service life）	＞1000
电源线径（Power lin）	2.5mm²
端子接线方式（Type of teminals）	Screw type clamping units solder termination 螺旋夹紧和焊接式

3. 材料和环境（Material and environmental parameters）

外壳（Shell）	PA
触点（Contacts）	Cu alloy
触点表面（Contact surface）	Ag
阻燃等级（Flame-retardant grade）	UL94-V0
使用温度范围（Temperature range）	-30°C to +80°C

4. 标准和规范（Standard）

标准（Standard）	IEC61984

四、产品外形尺寸（Product Profile）

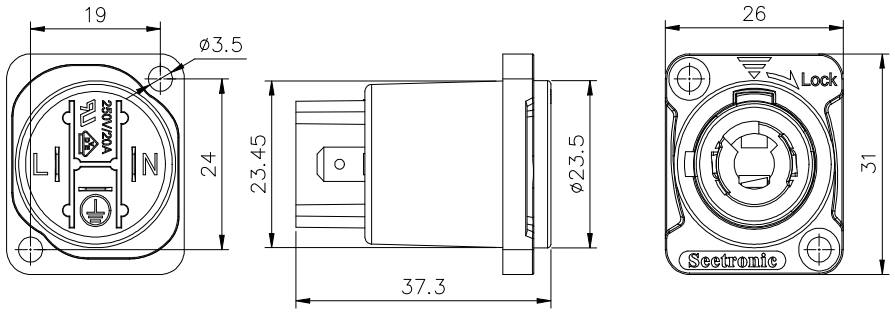

建议开孔尺寸：Recommended opening

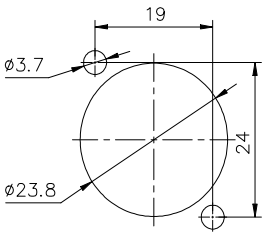

绘图单位：The drawing unit：mm

五、安装使用说明（Installation instructions）
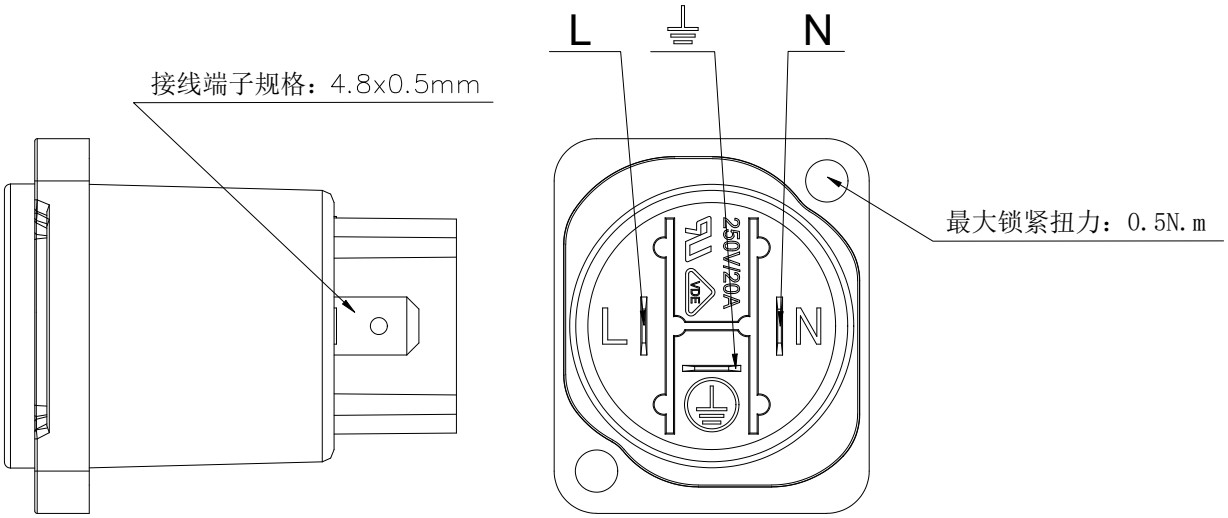
插座安装方向（Socket installation direction）：前安装（Before the installation）